LISTE DE PIÈCES				
ARTICLE	QTE	DESCRIPTION	NO. DE DESSIN	MASSE
1	1	Structure de la barge	TECH-000440-000	585 lb
2	1	Cage	TECH-000440-001	580 lb
3	2	Quille de flottaison NH22 x 15'Lg		125 lb

POIDS DE LA BARGE		
-	SEC	IMMERGÉE
AVEC CAGE VIDE	1500 LB	2360 LB
AVEC POMPES	2900 LB	3760 LB

DIMENSION INTÉRIEUR DU PANIER		
LARGEUR	LONGUEUR	HAUTEUR
33 1/4"	48 1/2"	61"

* CE POIDS VARIE SELON LA VITESSE SELON LAQUELLE
LA BARGE EST EXTRAITE DE L'EAU, À TITRE INDICATIF SEULEMENT.

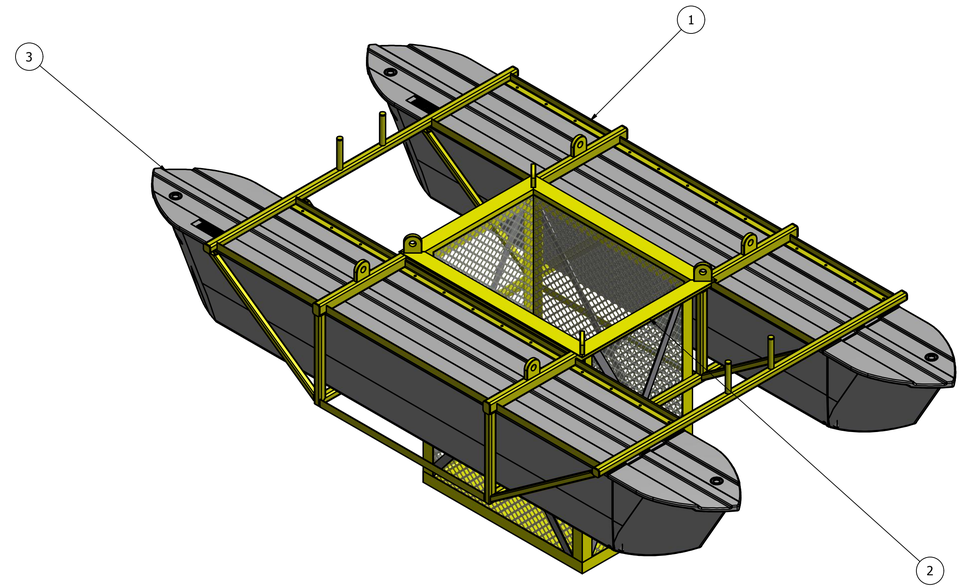

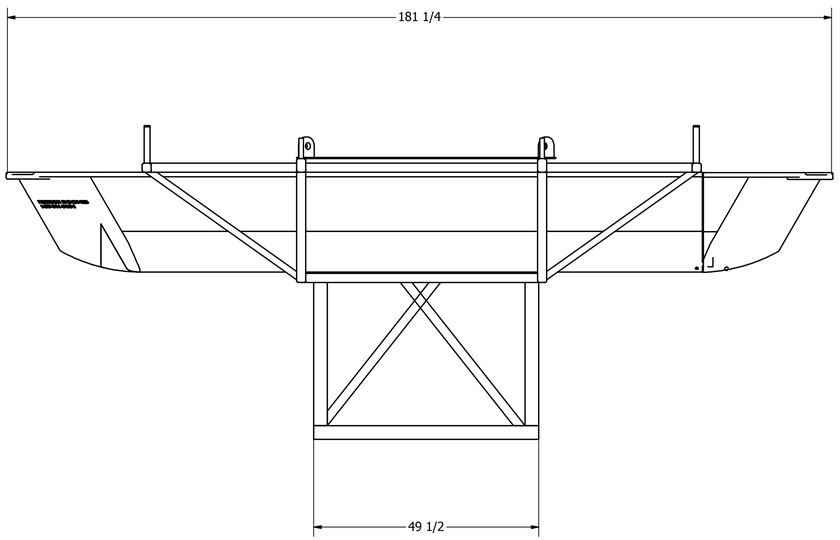

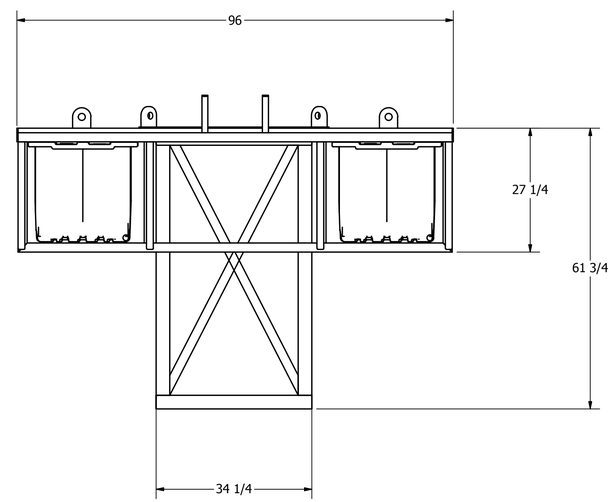

NE PAS UTILISER POUR
CONSTRUCTION

CAPACITÉ DE CHARGEMENT : 1 400 LBS
DIMENSION HORS TOUT (Longeur x Largeur x Hauteur) : 181.25" x 96" x 61.75"
DIMENSION INTÉRIEUR PANIER (Longeur x Largeur x Hauteur) : 48.625" x 33.375" x 62"

Technosub

NO PROJET: TECH-000440

DESSINÉ: G.Denis 2012-11-12

VÉRIFIÉ:

APPROUVÉ:

CLIENT:

Barge typique

1400 lbs charge utile

Assemblage général

FORMAT: D

NO DE DESSIN: TECH-000440-000

REV.: 0

ÉCHELLE: 1/15

MASSE: N/A

FEUILLE: 1 DE 1